Освітня програма

Технології виробництва літальних апаратів

mpm-rp.kpi.ua
+380985175657 (Telegram)
пошта: k_omd@ukr.net

КПІ ім. Ігоря Сікорського

НН Механіко-машинобудівний інститут

Спеціальність 131 прикладна механіка

Лекційні аудиторії

Лабораторні аудиторії

ТВЛА-Содіком

Найбільша в Україні лабораторія пресового та технологічного обладнання

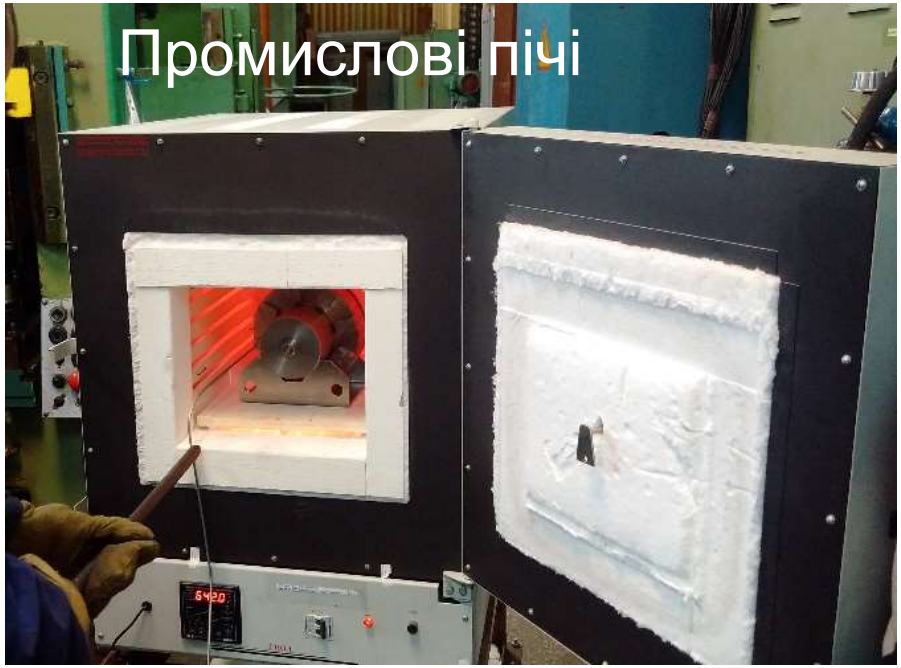
Промислові пічі

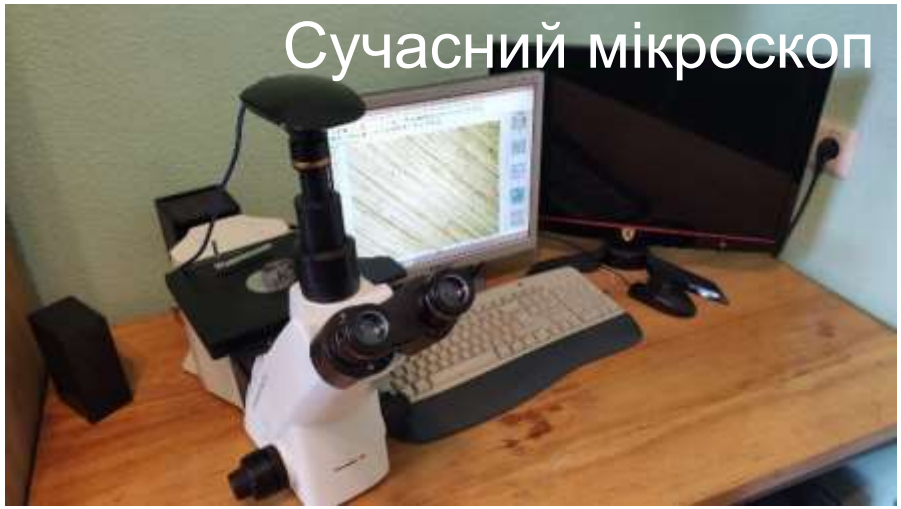
Сучасний мікроскоп

ЧПК обладнання

Комп'ютерний клас та клас проектування

Клас адитивних технологій

3D принтери та 3D сканери

Рівні вищої освіти

1 – 4 курс — 1 рівень: Бакалавр

5 – 6 курс — 2 рівень: Магістр

---

1 – 4 курс — 3 рівень: Аспірант

↓

PhD (Доктор філософії)

Бакалавр (4-ри роки)

1 – 2 курс

Математика, фізика, хімія, технології конструкційних матерілів…

Теоретична механіка, механіка матеріалів і конструкцій, теорія механізмів і машин…

http://rozklad.kpi.ua (АТ) Освітня програма ТВЛА

Бакалавр 2 – 4 курс

Дисципліни професійної підготовки

Основи конструкції літальних апаратів
Системи автоматизованого проектування
Комп’ютерне моделювання технологічних процесів
Програмування в процесах виробництва
Основи тривимірного моделювання
Процеси складання вузлів, агрегатів та виробів
Зварні з’єднання в конструкціях літальних апаратів
Теорія та процеси гарячого штампування в авіабудуванні
Технології виготовлення деталей з гуми та пластмас
Адитивні технології
Технології виготовлення деталей із композиційних матеріалів
Методи вимірювання та реєстрації параметрів технологічних процесів
Процеси механічної обробки
Теорія та процеси заготівельно-штампувального виробництва
Технології оброблення на верстатах з ЧПК
Стандартизація в літакобудуванні
Авіаційне матеріалознавство

. . .

22

https://mpm-rp.kpi.ua/nd/

- природничі та фундаментальні інженерні науки

- основи програмування та комп’ютерна графіка

- проектування, розрахунки та технології виготовлення

- основи автоматизації та робототехніки

Комп'ютерне моделювання технологічних процесів

DEFORM™ Design Environment for FORMing — Scientific Forming Technologies Corporation

SIMULIA ABAQUS

Деформування авіаційної заклепки

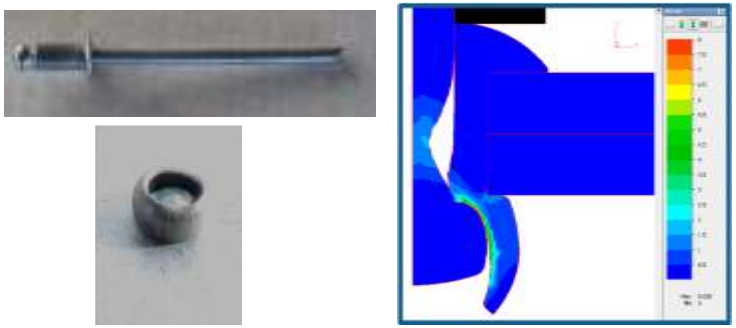

Операції різання

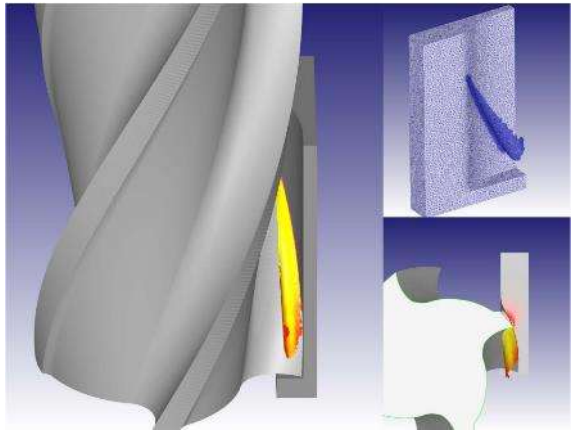

Моделювання різних технологічних процесів

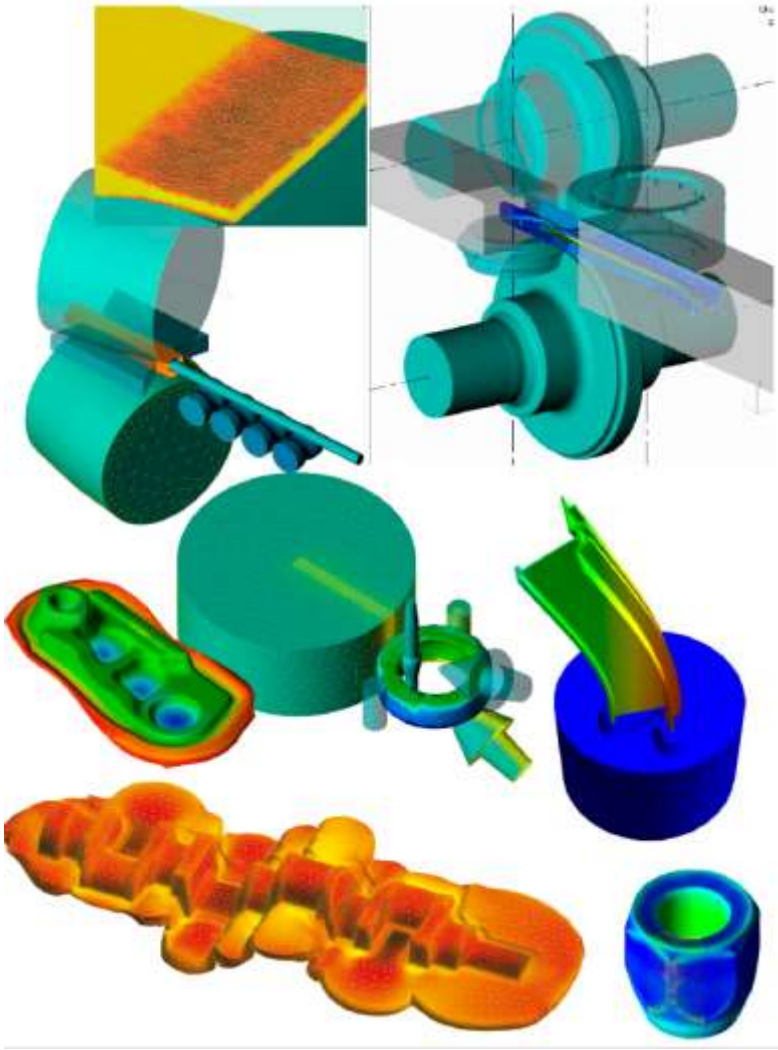

Основи тривимірного моделювання

SOLIDWORKS

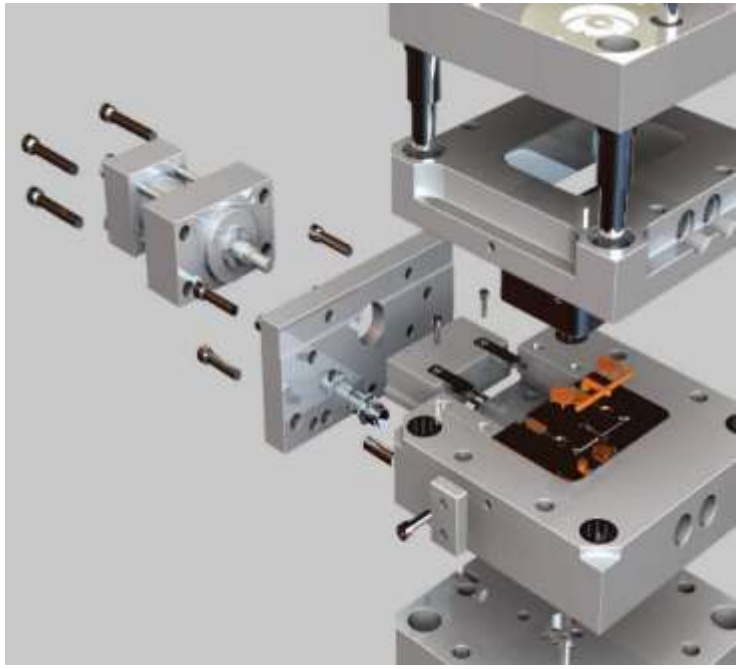

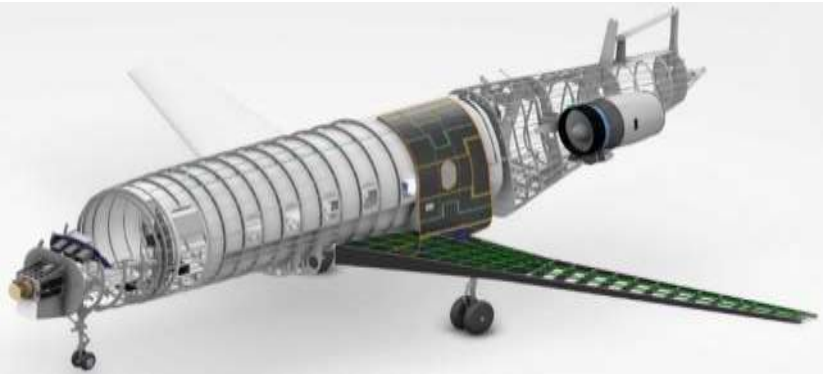

Адитивні технології

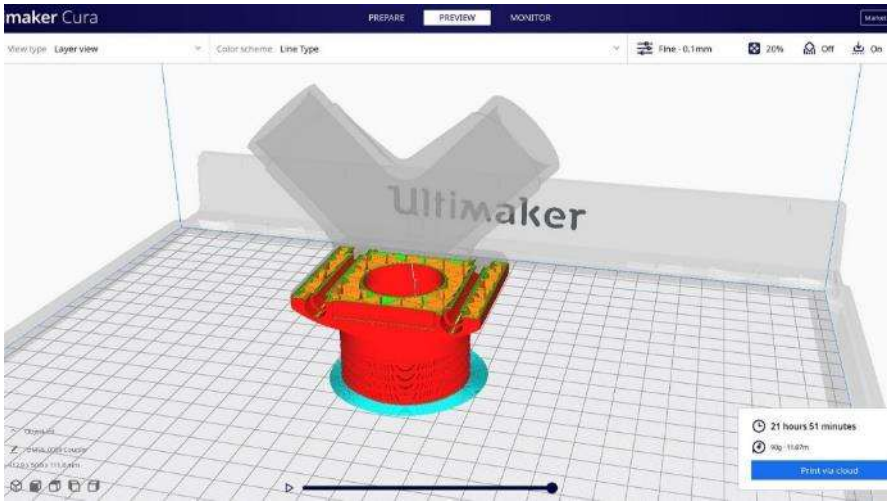

3D принтер (FDM)

3D сканер

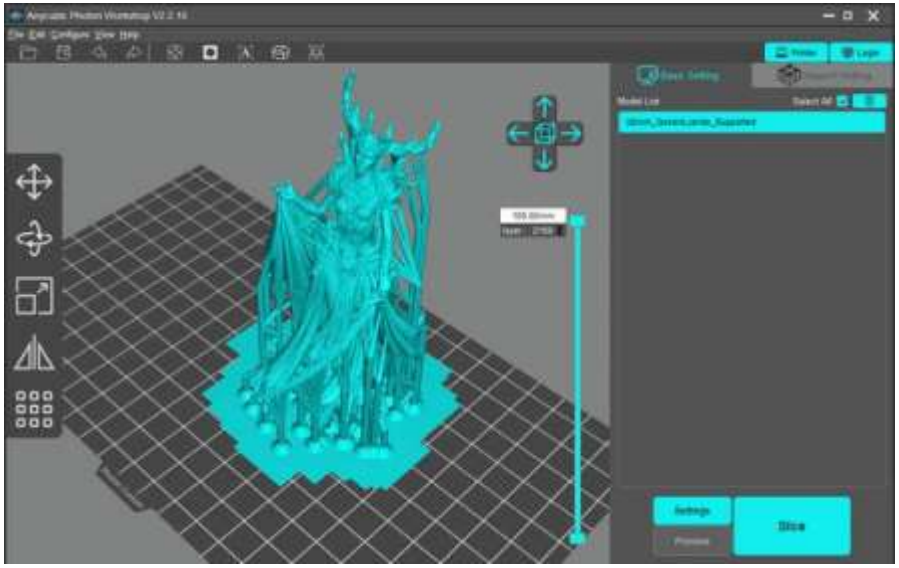

3D принтер (SLA)

Магістр 5-6 курс

1. Технології виробництва літальних апаратів
2. Технології озброєння та засобів безпеки

Додаткові можливості

1. Програми: обміну, стипендіальні, подвійного диплому (спільно Українсько-Німецький факультет машинобудування, Познанський університет технологій)

   https://mobilnist.kpi.ua/
   https://gfm.kpi.ua/

2. Гуртки КПІ ім. Ігоря Сікорського (16 НН ММІ)

   https://kpi.ua/vors

3. Студентська спільнота https://kpi.ua/kpi_students
   https://kpi.ua/location

АВІАМОДЕЛЬНИЙ ГУРТОК

KPI AIRCRAFT

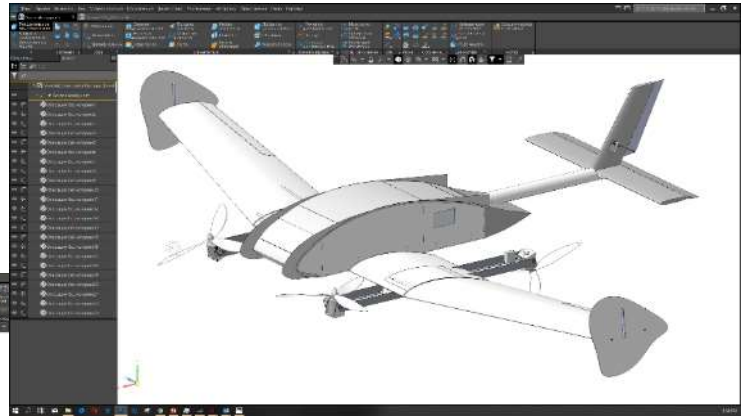

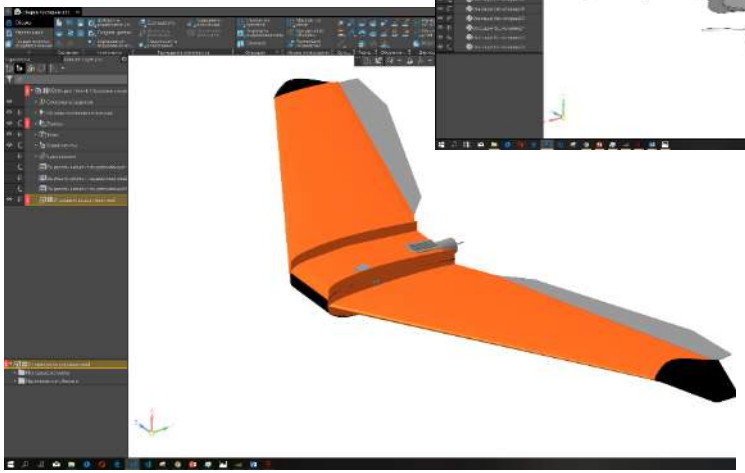

kpiaircraft@gmail.com

Гуртожиток

Вартість 800 грн.
«мінус» субсидія 200-300 грн.
Всього сума складає 500-600 грн.на місяць

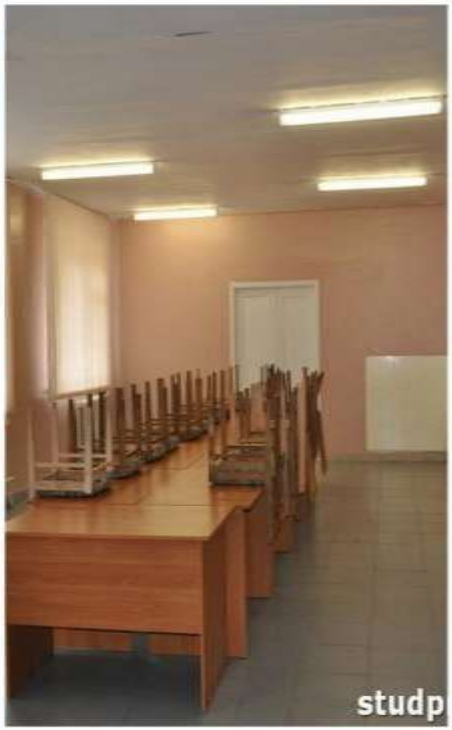

Соціальна стипендія

Категорія стипендіатів	Розмір стипендій
— діти-сироти, діти, позбавлені батьківського піклування (до 18 років)	3927,00
— особи з числа дітей-сиріт, дітей, позбавлених батьківського піклування (від 18 років)	3722,00
— особи, які в період навчання у віці від 18 до 23 років залишилися без батьків (батьки яких померли/оголошені померлими, загинули або пропали безвісти)	3722,00
— інші отримувачі соціальних стипендій	1180,00

Академічна стипендія

Категорія стипендіатів	Розмір стипендій
мінімальна, звичайна	2000,00
відмінник, звичайна	2910,00
мінімальна, окремі спеціальності	2550,00
відмінник, окремі спеціальності	3711,00
Кабінету Міністрів України	4000,00
Президента України	4400,00
Верховної Ради України	4400,00

АКАДЕМІЧНА МОБІЛЬНІСТЬ ПОДВІЙНИЙ ДИПЛОМ

СПІЛЬНИЙ ФАКУЛЬТЕТ МАШИНОБУДУВАННЯ
GEMEINSAME FAKULTÄT FÜR MASCHINENBAU

- Вивчення німецької мови

- Проходження мовної та виробничої практики в Німеччині

- Отримання диплому Магістра подвійного зразка

Отто-фон-Геріке університету м. Магдебурга (Німеччина)

АКАДЕМІЧНА МОБІЛЬНІСТЬ

ПОДВІЙНИЙ ДИПЛОМ

Познанським університетом технологій

Програма дає можливість отримати **два дипломи** в галузі машинобудування обох університетів:

- **диплом Master of Science Engineer Познанського Університету Технологій**

- **диплом Master of Science in “Mechanical Engineering” КПІ ім. Ігоря Сікорського**

Працевлаштування

BOEING

АНТОНОВ

PROGRESSTECH UKRAINE

АРТЕМ
ДЕРЖАВНА АКЦІОНЕРНА ХОЛДИНГОВА КОМПАНІЯ

АТ «КОМПАНІЯ АВІАЦІЙНОГО ТА РАКЕТНО-ТЕХНІЧНОГО МАШИНОБУДУВАННЯ»

KOSTAL

МОТОР СІЧ
MOTOR SICH
1907

ИВЧЕНКО ПРОГРЕСС
IVCHENKO PROGRESS

УКРОБОРОНПРОМ

KOSTAL

Локації

- Київ
- Бориспіль
- Переяслів

Вакансії

- Інженер-конструктор
- Інженер-технолог

BOEING

Локація

Київ

Вакансії

- Інженер-конструктор
- Інженер-технолог

Сайт ТВЛА

Telegram ТВЛА

Instagram ТВЛА

Facebook ТВЛА

YouTube ТВЛА

+380985175657 (Telegram)
пошта: k_omd@ukr.net